版次	A0

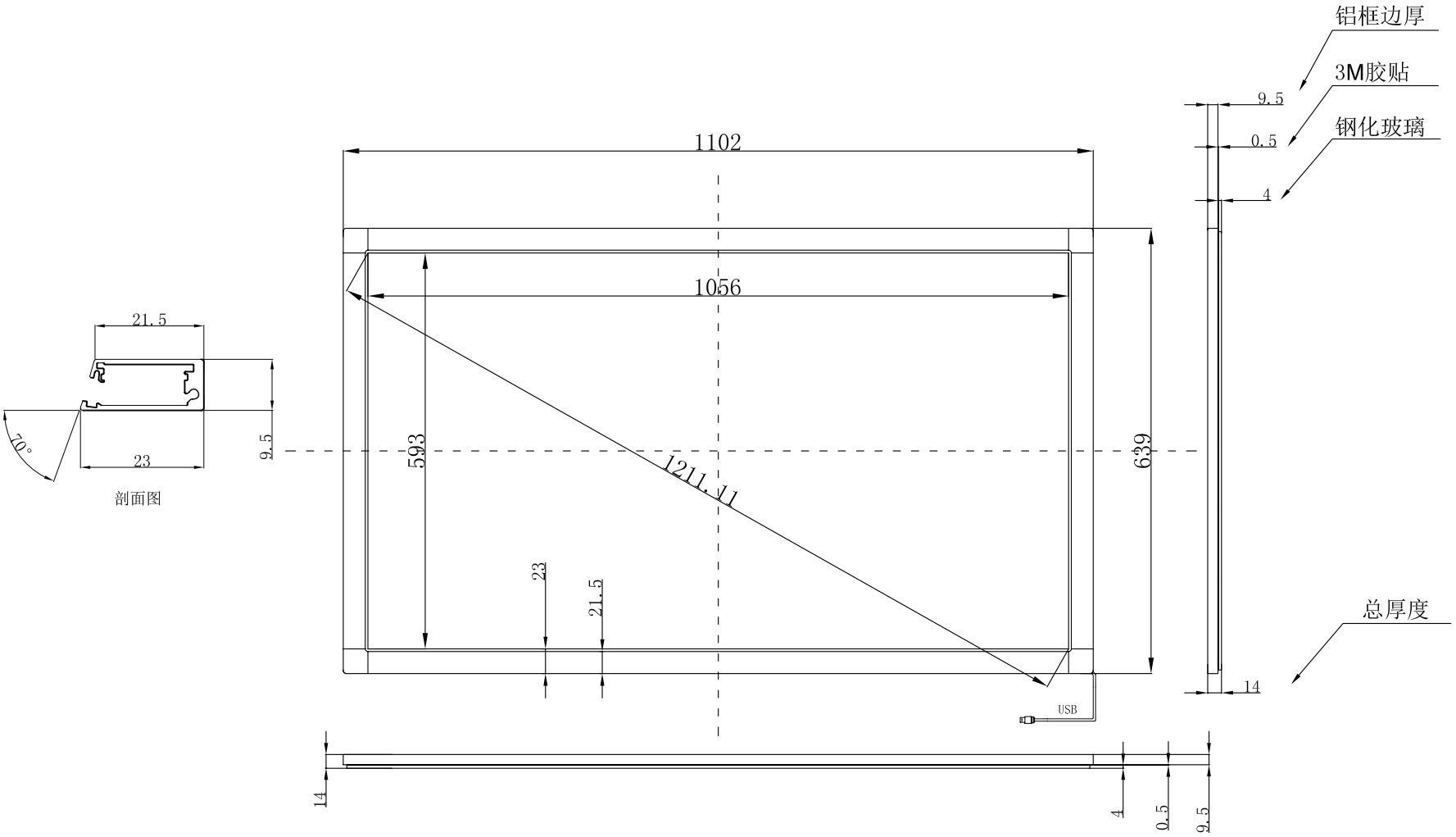

尺寸范围 (mm)	公差等级 1	2	3	4	5
0～10	0.04～0.06	0.05～0.08	0.08～0.010	0.12～0.16	
10～30	0.07～0.10	0.07～0.12	0.12～0.16	0.18～0.24	
30～50	0.08～0.12	0.13～0.18	0.18～0.25	0.26～0.35	
50～100	0.08～0.16	0.16～0.22	0.22～0.30	0.32～0.44	
100～150	0.10～0.20	0.20～0.30	0.30～0.50	0.50～0.80	
150～250	0.15～0.30	0.40～0.50	0.50～0.70	0.70～1.0	1.0～1.5
250～400	0.20～0.40	0.50～0.60	0.60～0.80	1.0～1.2	
	0.30～0.50	0.60～0.80	0.80～1.0	1.0～3.0	

更 改 记 录		
标记	更改前	更改后

零件名称 Parts Name	红外触摸屏				
产品型号 Product Model	XT-IR-FC48				
图纸编号 Drawing No		共 张 第 页		比 例 Scale	XXX
数 量 Quantity		材 质 Material		设计	投影方向 Projection Direction
审核/日期 Audit/Date		校对/日期 Collation/Date			制图/日期 Drawing/Date 2016年1月6日